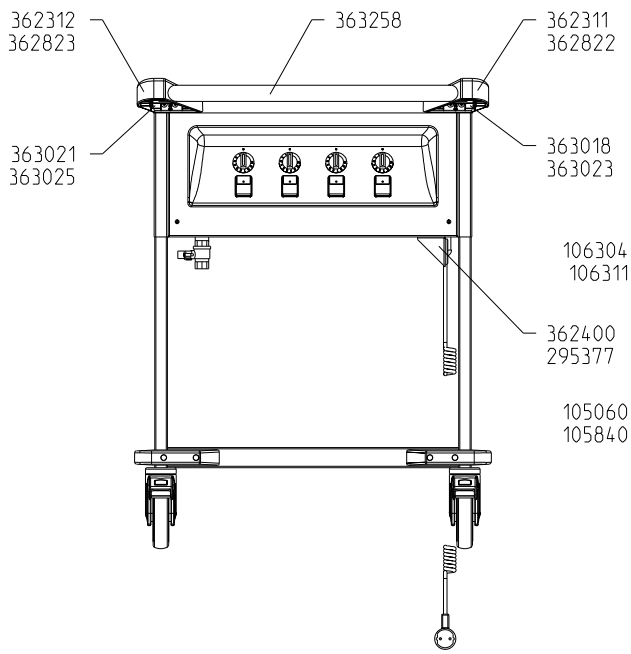

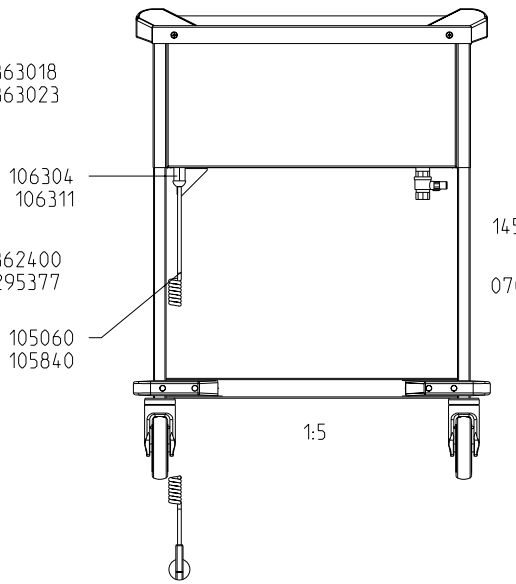

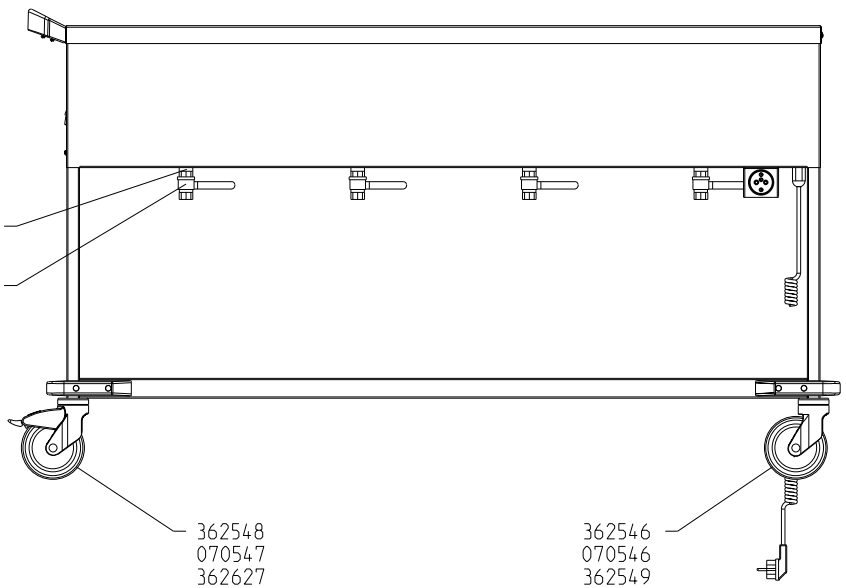

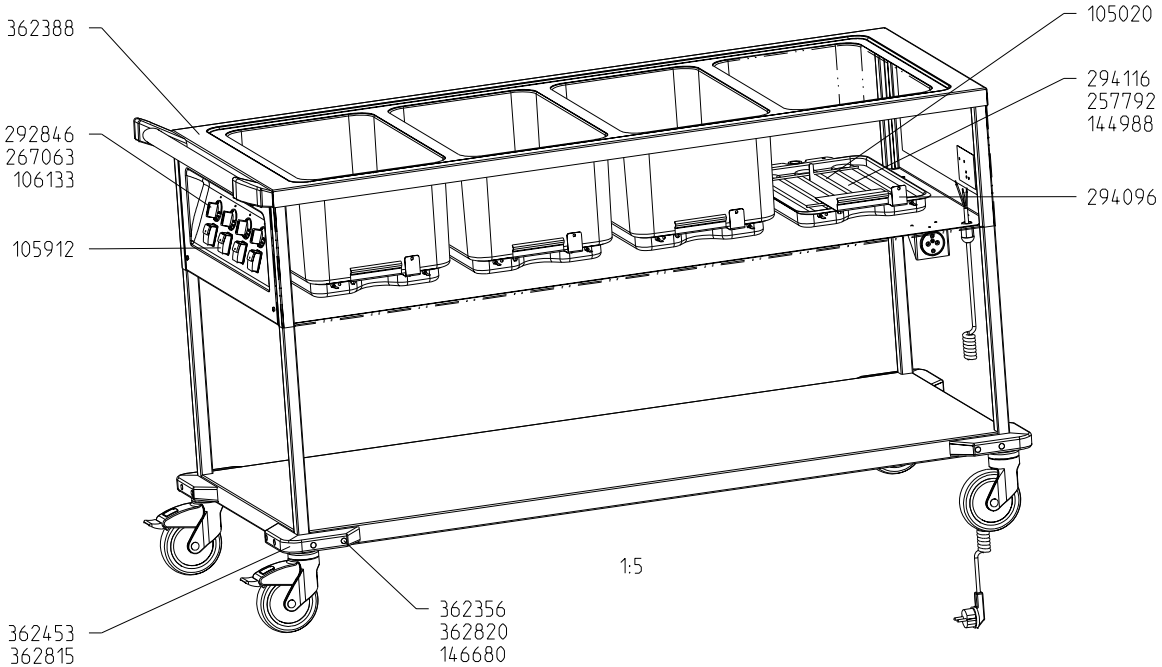

Ausg.	Aend. Nr.	Aenderungstext	Tag	BA
4	XX	XXX	xx.xx.xx	xxxx
3	XX	XXX	xx.xx.xx	xxxx
2	XX	XXX	xx.xx.xx	xxxx
1	XX	XXX	xx.xx.xx	xxxx

	Datum	Name	Werkstoff	Zustand
Bearb	03.03.2003	geißeru		XXX
Gepr				
Norm			Oberflaeche	
Version Revision		01/0A		
Ersatz fuer				
Ersetzt durch				

Maßstab 1:1 Blatt 1 von 1

Diese Zeichnung darf ohne unsere Einwilligung weder vervielfältigt, noch dritten Personen zugängig oder bekanntgemacht werden. Zuwiderhandlungen werden nach DIN 4 Ges. unter ent. Weitg. strafrechtliche Verfolgung nach sich ziehen.

Maße ohne Tol.-Angabe nach

Projekt: ***

Ersatzteilzeichnung SAW 4

Benennung

BLANCO

BLANCO GmbH & Co KG
Flehingerstr. 59
75038 Oberderdingen

Ursprungszeichnung

00362678_ETZ KZ 1

Zeichnungsnummer